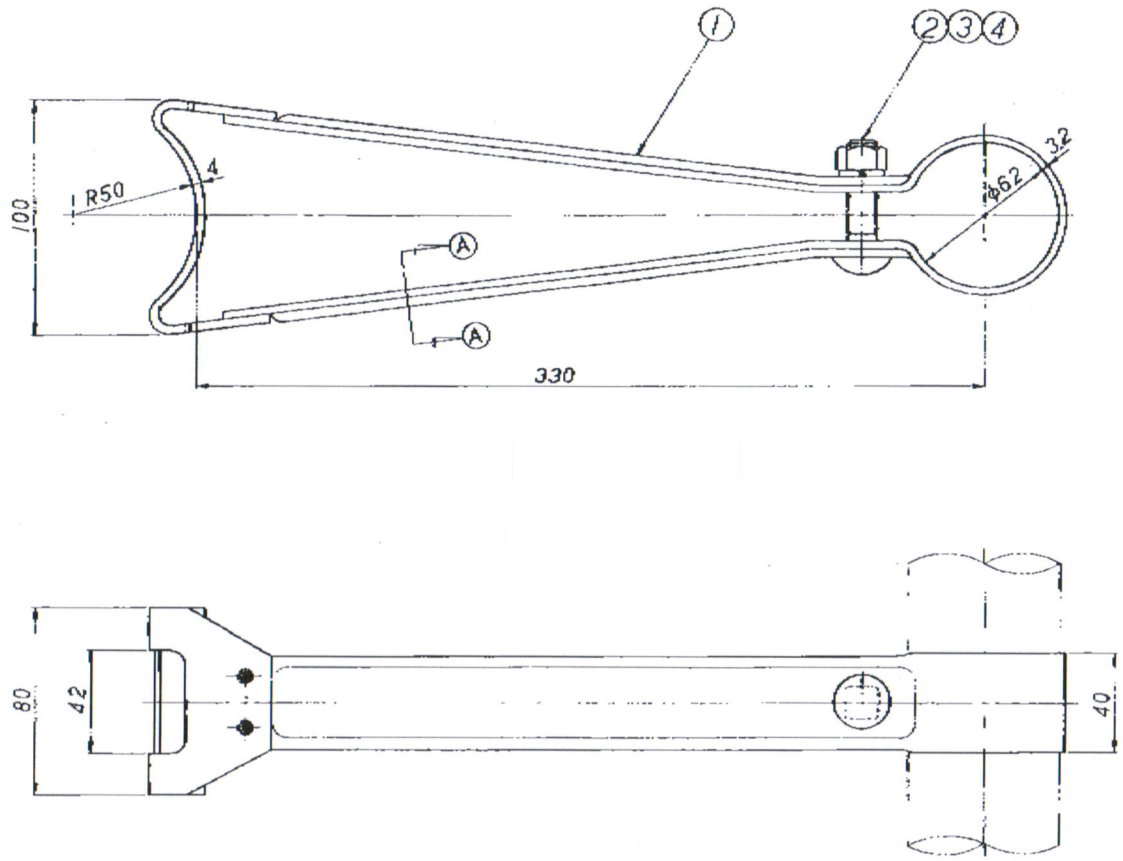

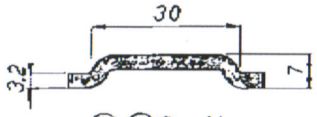

Ⓐ-Ⓐ Section

表面処理；溶融亜鉛めっき

番	品名	個数	備考
4	バネ座金	1	M12用
3	六角ナット	1	M12
2	角根丸頭ボルト	1	M12×55 ⚠
1	本体	1	

62・3・17 ⚠ 技-118	承認	承認	承認		
図名 小塚用 道路標識先架金具・直接型 仕様図		図番 高-60-5-27	尺度 N.T.S	単位	%
品名略号 SIR-S33	設計	検図 小 60.6.22	承認 富 5.22	イワブチ株式会社	
	技-71	作図年月日 60・5・25	整理No. A-3-5		

JS.B.(D)K-1-2