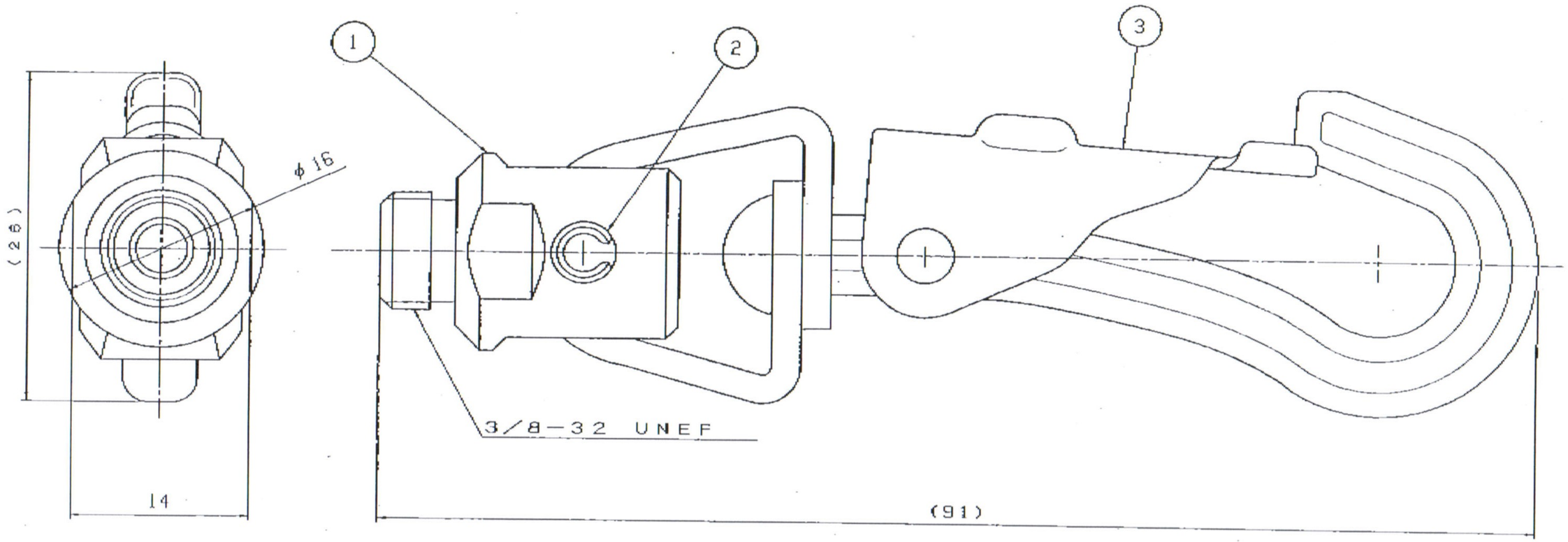

*適応ロープ外径：φ8以下

番号	品名整理記号	個数	備考
3	スナップ	1	
2	スプリングピン	1	
1	本体	1	

図番	高仕−97−4−2
品名整理記号	SHCA

△H9.4 高仕−3	△H10.5 高仕− 9	△	△
設計 10.5.13 内	製図 98.5.13 林	技図	承認 10.5.13

材質

単位 mm　尺度 N/S

図名 シャトルランナー用 ロープコネクタ 仕様図

イワブチ株式会社

K−16